ANY nástěnná lišta



Oblasti použití	Učebny, chodby, otevřené studijní prostory, knihovny, tvůrčí míst– nosti, týmové místnosti, kanceláře
ANY nástěnná lišta	Pro zavěšení tabule ANY Board jako alternativy ke stolu. Do prohlubně lze navíc umístit tabuli ANY Board, knihu nebo tablet. Pro různé požadavky je nástěnná lišta k dispozici ve čtyřech velikostech.
Provedení	Hliníkový profil Eloxovaný hliníkový profil pro upevnění na stěnu ve čtyřech různých délkách. Koncové krytky Konce profilu jsou zajištěny dvěma plastovými koncovými krytkami. Barva: RAL 7035 Gumový profil Oblast dosedací plochy tabule ANY Board je chráněna zapuštěným gumovým profilem . Tím je zajištěno tiché zavěšení a povrch tabule je chráněn před poškrábáním. Montážní lišta Ocelový plech (2 mm) s průchozími otvory pro bezpečné upevnění na stěnu. Hliníkový profil se zavěsí do montážní lišty a zajistí se šrouby. Háček Ocelový plech (2 mm), práškově lakovaný, barva RAL 7035. Upevňuje se pod hliníkovým profilem pomocí šroubu.
Barva	XX XX Eloxovaný hliník
HÁČKY	Háček pod nástěnnou lištou ANY slouží k praktickému zavěšení desky ANY. Nástěnná lišta 1 – 1 háček Nástěnná lišta 2 – 2 háčky Nástěnná lišta 3 – 3 háčky Nástěnná lišta 4 – 4 háčky
Hmotnost	Nástěnná lišta pro 1 kus – 1,2 kg Nástěnná lišta pro 2 kusy – 5,3 kg Nástěnná lišta pro 3 kusy – 7,9 kg Nástěnná lišta pro 4 kusy – 10,6 kg

Rozměry v cm

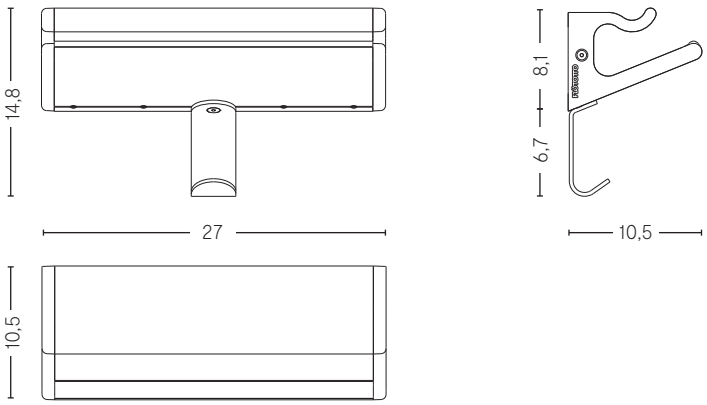

Přehled rozměrů



Nástěnná lišta pro 1 kus – šířka/hloubka/výška 27,0 x 10,5 x 14,8 cm



Nástěnná lišta, 2 kusy – šířka/hloubka/výška 125,0 x 10,5 x 14,8 cm



Nástěnná lišta, 3dílná – šířka/hloubka/výška 187,5 x 10,5 x 14,8 cm



Nástěnná lišta, 4 kusy – šířka/hloubka/výška 250,0 x 10,5 x 14,8 cm

Poznámka

Při používání nástěnných kolejnic ANY v sedě prosím dodržujte náš montážní návod pro instalaci kolejnic ve výškách stolů podle normy DIN EN 1729, které odpovídají vašim židlím.

FLÖTOTTO

OBECNÉ POZNÁMKY

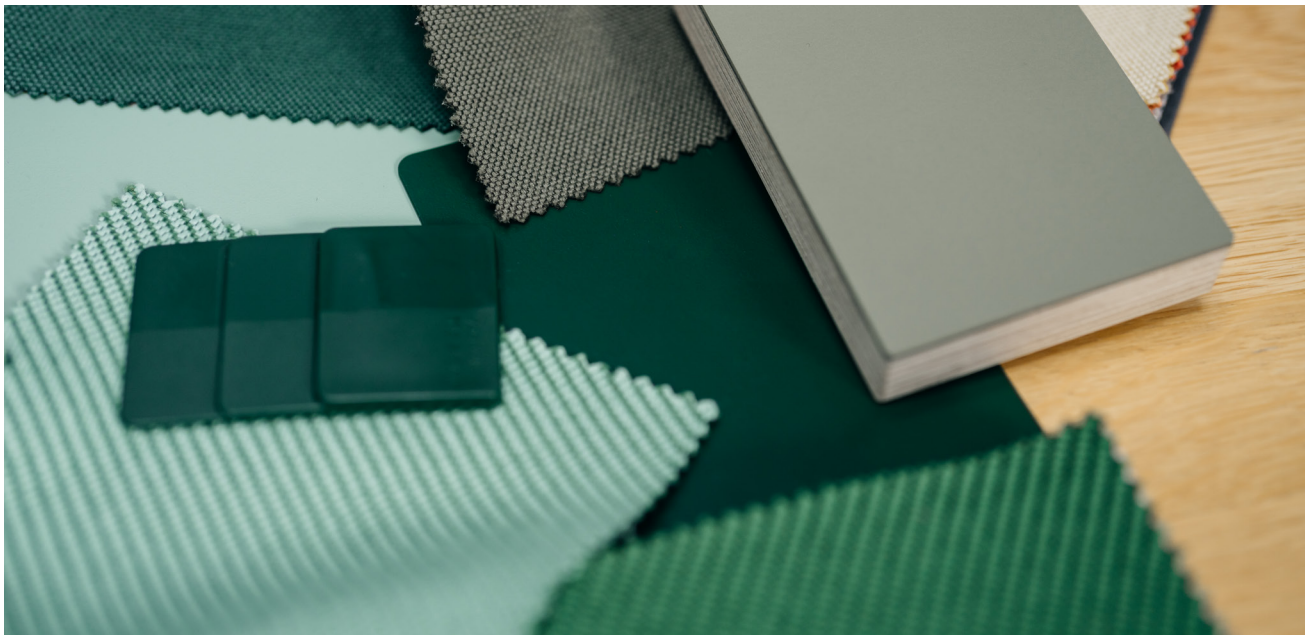

plánovací údaje	Soubory pro architekty a projektanty jsou k dispozici na vyžádání.
Texty výběrových řízení	Napište nám e-mail nebo nám zavolejte, rádi vám okamžitě zašleme požadované texty k našim produktům.
Reinigung & Pflege	Eloxovaný hliník
	Povrchy z plastu
	Povrchy s práškovým nástřikem

Vzhledem k tolerancím materiálu a výroby jsou možné odchylky v rozměrech.
Vyhrazujeme si právo na technické změny, chyby a odchylky v barvách.

POZNÁMKY

FLÖTOTTO

TĚŠÍME SE NA VÁS



	Flötotto Einrichtungssysteme GmbH An der Manufaktur 4 33334 Gütersloh Germany
Poradenství	FLÖTOTTO je významným partnerem školských úřadů, architektů a ministerstev a každý den intenzivně komunikuje s odpovědnými učiteli v jednotlivých školách. Společně vytváříme flexibilní vzdělávací prostory přizpůsobené věku žáků, které umožňují intenzivní soužití žáků a učitelů. Prostory pro život a učení, které jsme vyvinuli, zlepšují výsledky učení a spolu s architekturou mají v nejlepším případě také pozitivní vliv na okolí školy. Zůstaneme vaším prvním kontaktním partnerem až do dokončení projektu a i několik let poté. Obraťte se na nás, rádi vám poradíme!
Kontakt pro učitele a vedení škol	+ 49 5241 50474 0 lehrende@floetotto.com
Kontakt pro architekton-ické kanceláře	+ 49 5241 50474 51 schulbau@floetotto.com
Kontakt pro školské úřady	+ 49 5241 50474 50 schultraeger@floetotto.com
internetová stránka	www.floetotto.com